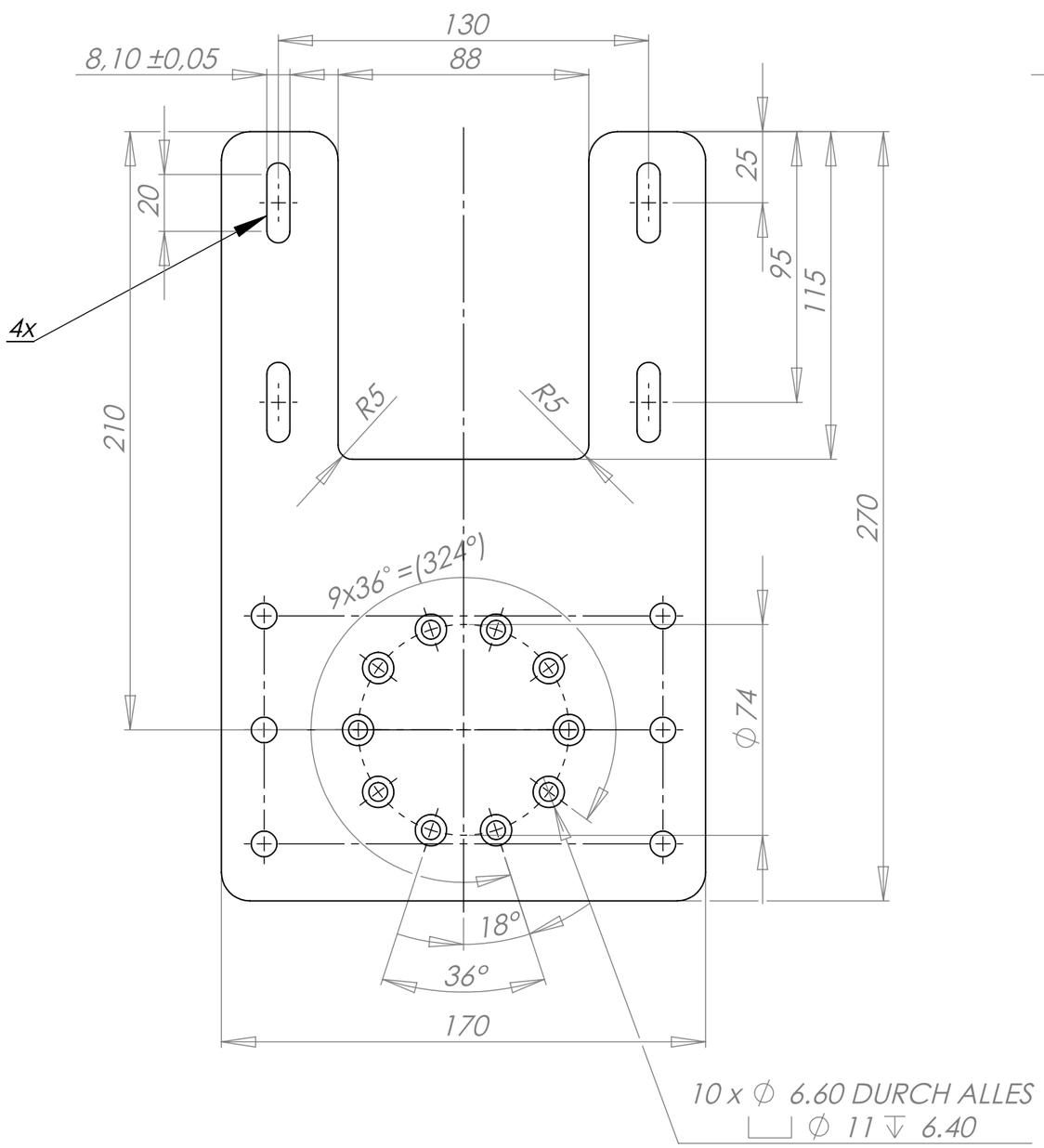


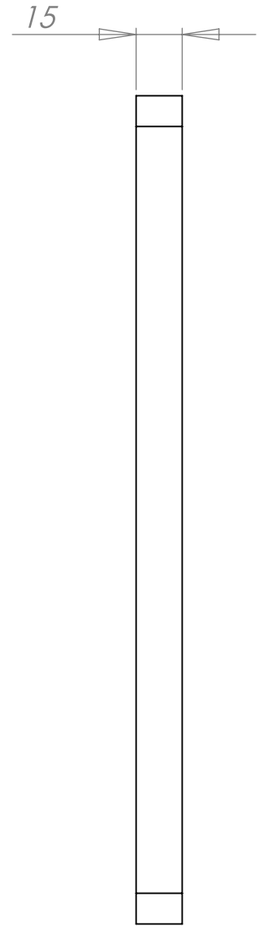


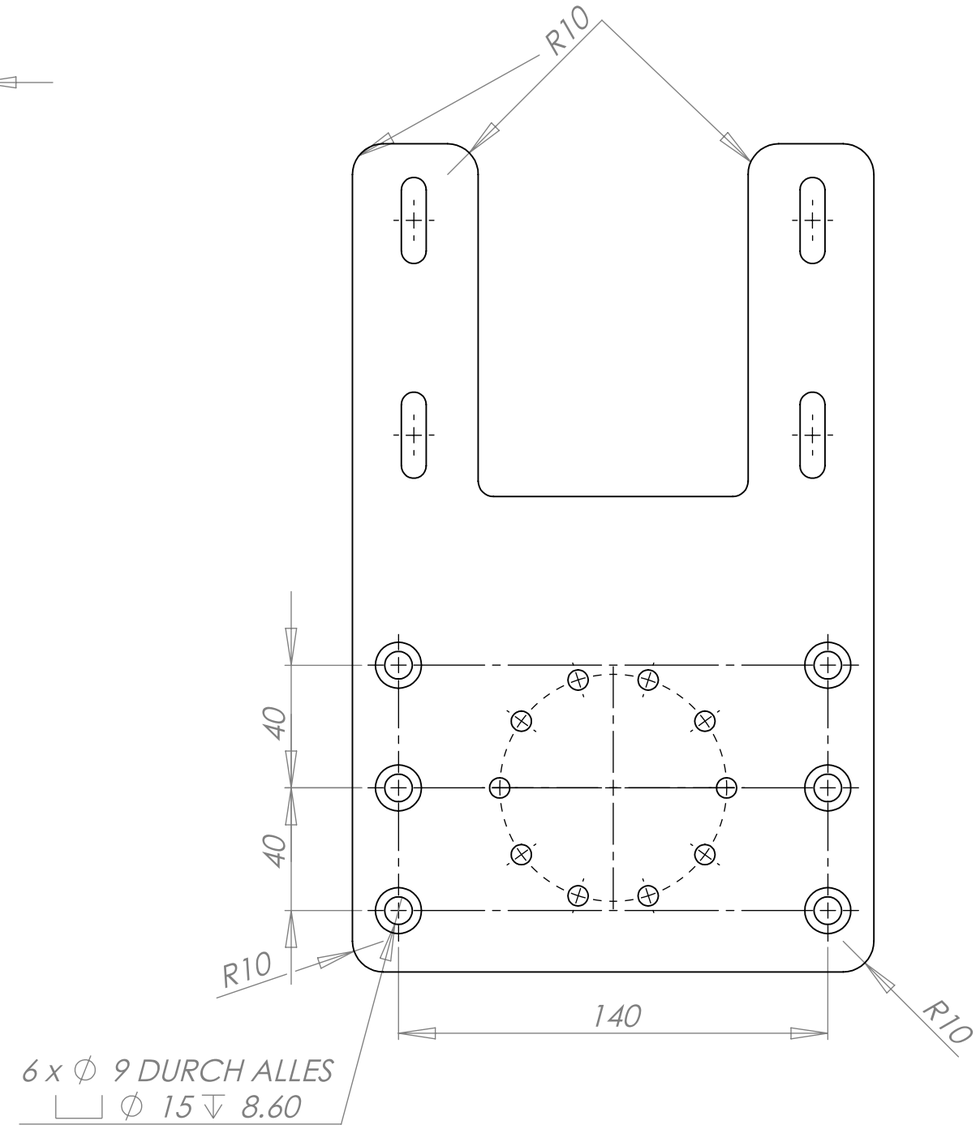


Rz 16

-0,5

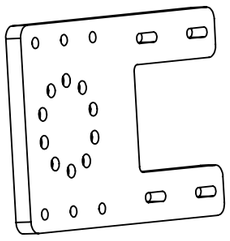

1:5

| | | | |
|---|---|---|---|
| Freimasstoleranz: ISO 2768-m | Benennung: Riemenspanner Schwenk II | Maßstab: 1:2 | Hochschule Geisenheim |
| Stück: 1 | | Material: AlZn MgCu1,5 | Kamera-halter |
| Toleranz: | | Gewicht: 1.3kg | Zeichnungsnummer: KH-06 |
| Datum: 19.03.2014 | Name und Ort: Philipp Rüger, Geisenheim | Gesamtzahl: 13 | 6 Zahl des Blattes |